SSTKA118 Schnecken–Stirnradgetriebe / *worm–helical gear*

GFC AntriebeSysteme GmbH

SSTKA

Aufsteckausfuehrung (Hohlwelle am Abtrieb)
slip-on model (hollow shaft at the output)

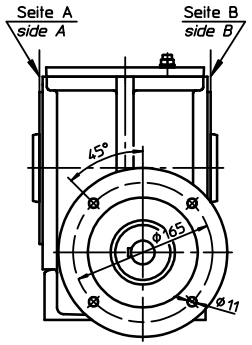

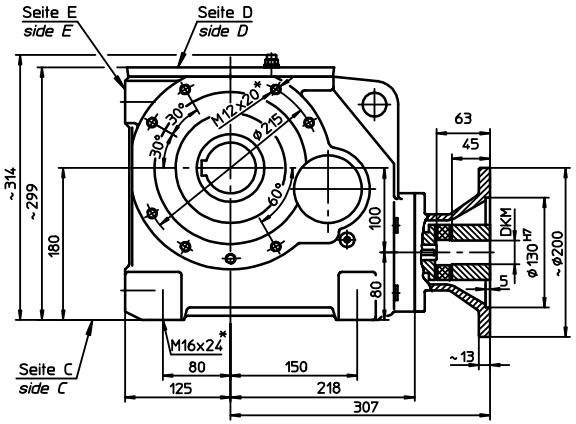

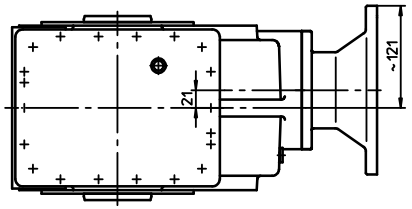

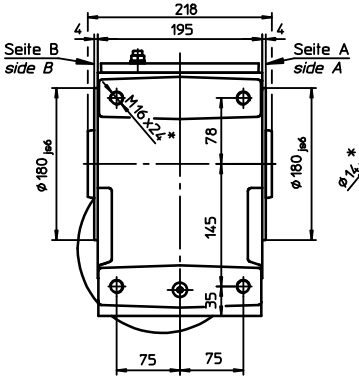

SSTKAF

Ausfuehrung mit Flansch am Abtrieb
Type with flange at the output

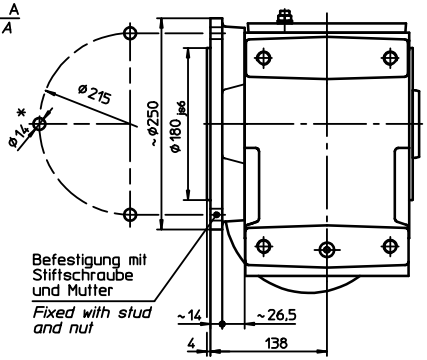

SSTKAD**

Ausfuehrung mit Drehmomentstuetze am Abtrieb
Type with torque converter bearing at the output

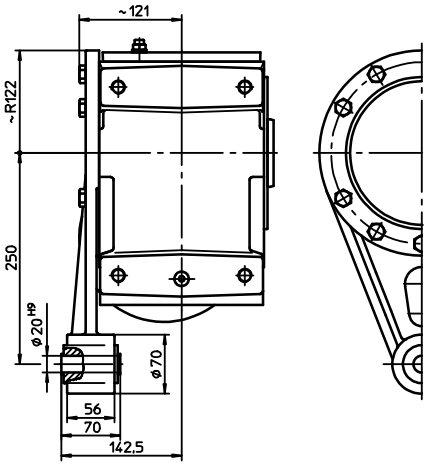

Hohlwelle / *hollow shaft*

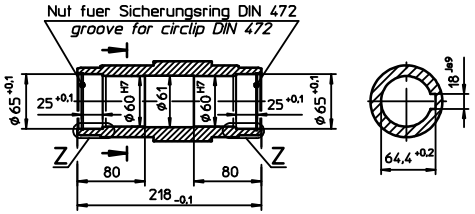

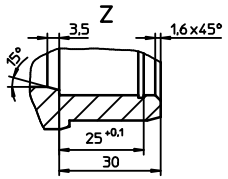

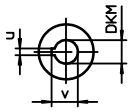

SSTKAH

Ausfuehrung mit Haube am Abtrieb
Type with cover at the output

Haube am Abtrieb
an allen Ausfuehrungen
anbaubar

cover at the output
is possible for all
the types

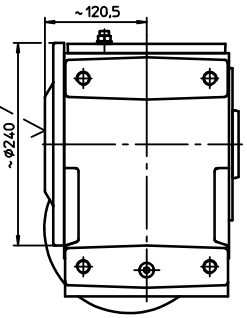

** siehe Anwendungsrichtlinien zum Anbau von Drehmomentstuetzen
look at applikation guide for mounting the torque converter bearings

Motor / *motor* Groesze *size*	Wellenende *shaft end*	DKM	u	v
90	ø24x50	ø24	8	27
100	ø28x60	ø28	8	31,3
112				
132	ø28x60 i.S.			

Massen (kg) / *masses (kg)*	
Getr. Typ SSTKA / *gear type SSTKA*	61
Flansch-Abtr. / *output flange*	6,5
Drehm.-stuetze / *torque bearing*	5,1
Abdeckhaube / *cover*	2,2
Schrumpfscheibe / *shrink-on disk*	1,3
Abdeckhaube / *cover*	3,0

Betriebslagen / *Service position*

	Oelmengen [l] *oil quantities*		
B3	3,7	6,1	B8
B3I	6,3	3,0	B6 auf Anfrage / *on request*
V5	7,4	7,4	V5II

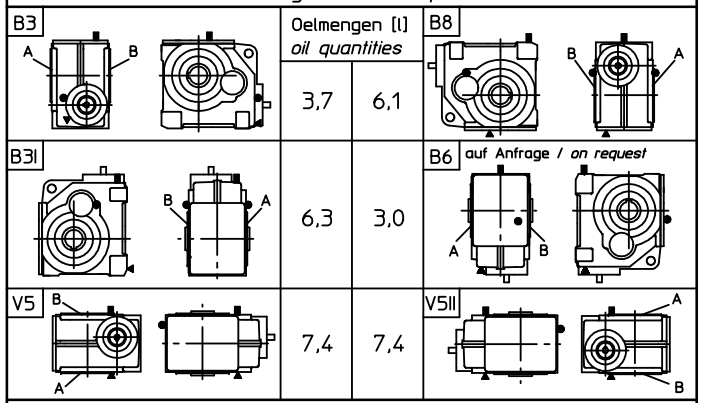

■ Entluefter u. Oeleinfuellung *ventilation and oil filling*
● Oelstand *checking oil level*
▲ Oelablass *oil draining*

SSTKAS

Ausfuehrung mit Schrumpfscheibe
und Haube am Abtrieb

Type with shrink-on disk
and cover at the output

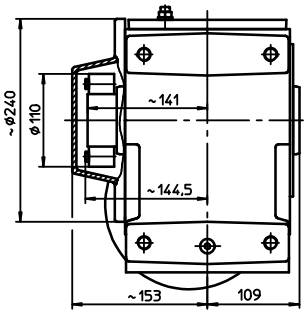

Hohlwelle-HWS / *hollow shaft-HWS*

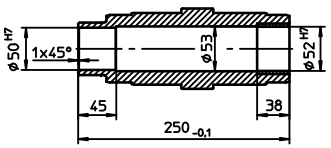

Einsteckwelle / *push-in shaft*

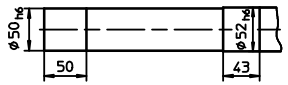

Masze in mm / *measurements in mm* Passfedernuten nach DIN 6885 / *featherkey ways DIN 6885* * Festigkeitsklasse der Schrauben 10.9 / *screw property class is 10.9*

Fuer diese Zeichnung gelten die Bestimmungen ueber den Schutz fuer Urheberrecht

Maszstab: 1:6 GFC03/05